ROBOPAC

AETNAGROUP

ECOPLAT BASE
ECOPLAT

N. matricola • Serial number • Serienummer
N.d'identification • Matricula n.

MACCHINA A PIATTAFORMA ROTANTE PER L'AVVOLGIMENTO CON FILM PLASTICI ESTENSIBILI E RETE

ROTATING TURNTABLE MACHINE OPERATING WITH STRETCH FILM AND NET

VERPACKUNGSMASCHINE MIT DREHTISCH ZUR UMWICKLUNG MIT DEHNBAREN PLASTIKFOLIEN UND NETZ

MACHINE A TABLE TOURNANTE POUR LE BANDEROLAGE AVEC FILMS ETIRABLES ET FILET

MAQUINA CON PLATAFORMA GIRATORIA PARA EL ENROLADO CON BOBINAS PLASTICAS EXTENSIBLES Y MALLA

IT CATALOGO RICAMBI
EN SPARE PARTS LIST
DE ERSATZTEILKATALOG
FR CATALOGUE DES PIECES DETACHEES
ES CATALOGO RECAMBIOS

Ed 0-07/09

SINCERT
CERMET AZIENDA CERTIFICATA
REG. N. 186
UNI EN ISO 9001:1994

УПАКОВОЧНОЕ ОБОРУДОВАНИЕ

SYSTEMS

ПРОИЗВОДСТВО И ПОСТАВКА
СЕРВИСНЫЙ РЕМОНТ
ЗАПАСНЫЕ ЧАСТИ
РАСХОДНЫЕ МАТЕРИАЛЫ

Диагностика, ремонт, сервисное обслуживание.

Запасные части и расходный материал: резина, тефлоновая лента, термонож (лезвие), гель для смазки.

Плёнка термоусадочная полиолефиновая.

Система «Trade-In» – замена Вашего оборудования на новое и более производительное.

На фото: запайщик Magnetic FL900 + туннель Magnetic T100

ООО «АРДсистемы»

(495) 231-21-00
(812) 363-20-22
info@ardsystems.ru

www.filmtrade.ru www.ardsystems.ru

COME CONSULTARE IL CATALOGO DELLE PARTI DI RICAMBIO

METHOD TO CONSULT SPARE PARTS MANUAL - WIE MAN DEN ERSATZTEILKATALOG SOLL
COMMENT CONSULTER LE CATALOGUE DES PIECES DE RECHANGE - COMO CONSULTAR EL CATALOGO DE LAS PIEZAS DE RECAMBIO

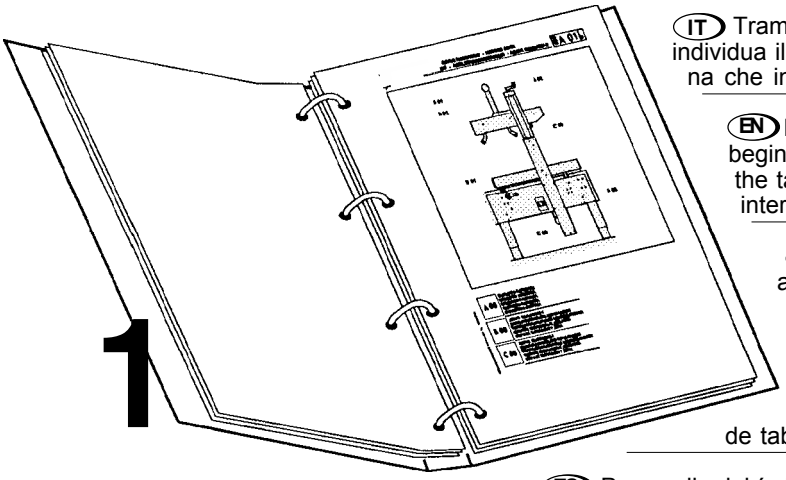

(IT) Tramite l'indice figurativo, posto all'inizio del catalogo, si individua il numero di tavola relativa alla parte della macchina che interessa.

(EN) By means of the picture index placed at the beginning of the catalogue you find out the number of the table representing the machine part you are interested in.

(DE) Durch das Abbildungsverzeichnis, das sich am Anfang des Katalogs befindet, stellt man die Tafelnummern, die das Maschinenteil darstellt, das uns interessiert.

(FR) Par l'intermédiare de l'indice figuratif, placé au début du catalogue, on repère le n° de table relatif à la partie de la machine intéressée.

(ES) Por medio del índice figurativo, que se encuentra al inicio del catálogo, se individua el número de tabla relativo a la parte de la máquina que interesa.

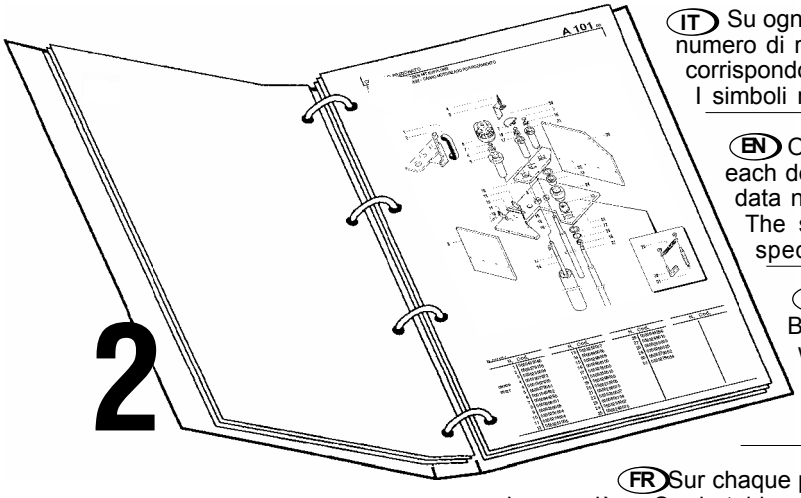

(IT) Su ogni tavola, ad ogni particolare é attribuito un numero di riferimento. Nella tabella, ad ogni riferimento corrispondono tutti i dati necessari per l'ordinazione.
I simboli rappresentano alcune specifiche di costruzione.

(EN) On each table, a reference number is assigned to each detail. In the table, each reference provides all data necessary for ordering.
The symbols represent some manufacturing specifications.

(DE) In jeder Tafel werden alle Teile mit einer Bezugsnummer gekennzeichnet. In der Tabelle werden unter jeder Bezugsnummer alle für die Bestellung wichtigen Daten angegeben.
Mit den Zeichen werden Angaben zur Konstruktion gemacht.

(FR) Sur chaque planche, on a indiqué un numéro de repère pour chaque pièce. Sur le tableau, à côté de chaque repère on a indiqué toutes les données nécessaires pour commander les pièces.
Les symboles représentent des spécifications de fabrication.

(ES) En cada lámina, a cada ítem se le atribuye un número de referencia. En la tabla, a cada referencia, corresponden todos los datos necesarios para la formulación del pedido.
Los símbolos son representativos de algunos detalles de fabricación.

SIMBOLI • SYMBOLS • SYMBOLE • SYMBOLES • SIMBOLO

Dx — **Particolare destro**
Right-hand part
Recter Teil
Piéce droite
Particular derecho

Sx — **Particolare sinistro**
Left-hand part
Linker Teil
Pièce gauche
Particular izquierdo

Note generali
General notes
Allgemeine Hinweise
Notes générales
Notas generales

Indica più modelli, più versioni
Indicates more models, more versions
Indique plusieurs modèle, plusieurs variantes
Gibt mehrere Modelle, mehrere Versionen an
Indica màs modelos, màs versiones

Codici riportati in tabella
Codes indicated in the table
Codes indiqués sur la table
In der Tabelle aufgeführte Codes
Còdice referido en la tabla

OPT — **Optional**
Optional
Option
Wahlweiser Teil
Optional

Assieme gruppo
Assembly
Ensemble, groupe
Satz, Gruppe
Conjunto grupo

IT

LE ORDINAZIONI DELLE PARTI DI RICAMBIO DEVONO ESSERE CORREDATE DALLE SEGUENTI INDICAZIONI:

1) Modello macchina (rif. A)
2) Matricola (rif. B)
3) Anno di costruzione (rif. C)
4) Numero della tavola
5) Numero di riferimento del particolare
6) Numero di codice del particolare
7) Quantità richiesta
8) Modo di spedizione

Per i componenti colorati specificare il colore desiderato.

NOTA:
Effettuare la richiesta dei ricambi compilando l'apposita scheda in ogni sua parte.

EN

WHEN ORDERING SPARES, PLEASE ALWAYS SUPPLY THE FOLLOWING INFORMATION:

1) Machine type (rif. A)
2) Serial number (rif. B)
3) Year of manufacture (rif. C)
4) Table number
5) Item reference number
6) Item code
7) Required quantity
8) Way of shipment

For the colored components, specify the color.

NOTE:
Pls order spare parts by filling up the proper form in each part.

DE

DIE BESTELLUNGEN DER ERSATZTEILE MÜSSEN MIT FOLGENDEN DATEN VERSEHEN SEIN:

1) Maschinenmodell (Punkt A)
2) Seriennummer (Punkt B)
3) Herstellungsjahr (Punkt C)
4) Bildtafelnummer
5) Bezugnummer des Teiles
6) Codenummer des Teiles
7) Angeforderte Menge
8) Versandart

Bei farbigen Teilen, immer die Farbe angeben.

ANMERKUNG:
Beianforderung von ersatzteilen die dazu bestimmte karte bitte komplett ausfüllen.

FR

LA COMMANDE DE PIECES DETACHEES DOIT ETRE ACCOMPAGNEE DES INDICATIONS SUIVANTES:

1) Modèle machine (ref. A)
2) Matricule (ref. B)
3) Année de construction (ref. C)
4) Numéro de la table
5) Numéro de référence du composant
6) Numéro de code du composant
7) Quantité requise
8) Mode d'expédition

Pour les composants colorés, spécifier le coloris.

NOTE:
Effectuer la demande de pieces de rechange en remplissant tous les points de la carte correspondante.

ES

LOS PEDIDOS DE LAS PIEZAS DE REPUESTO DEBERÁN ESTAR ACOMPAÑADOS POR LAS INDICACIONES SIGUIENTES:

1) Modelo màquina (ref. A)
2) Matricula (ref. B)
3) Año de fabricación (ref. C)
4) Número de la tabla
5) Número de referencia de la pieza
6) Número de código de la pieza
7) Cantidad pedida
8) Modo de expedición

Especificar el color para los componentes de color.

NOTA:
Efectuar el pedido de los recambios completando la correspondiente ficha en todas sus partes.

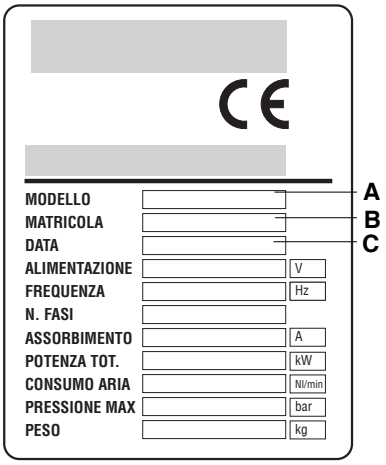

TARGHETTA DI IDENTIFICAZIONE MACCHINA • MACHINE IDENTIFATION PLATE • TYPENSCHILD DER MASCHINE • PLAQUETTE D'IDENTIFICATION DE LA MACHINE • PLAQUITA DE IDENTIFICACION MAQUINA

INDICE FIGURATIVO

PICTURE INDEX - ABBILDUNGSVERZEICHNIS
INDEX FIGURATIF - INDICE FIGURATIVO

IDM - 24153300900

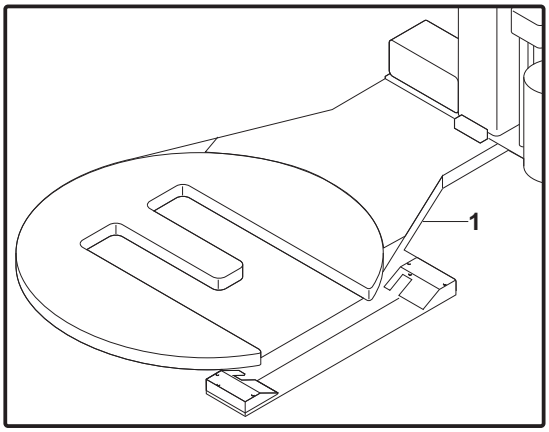

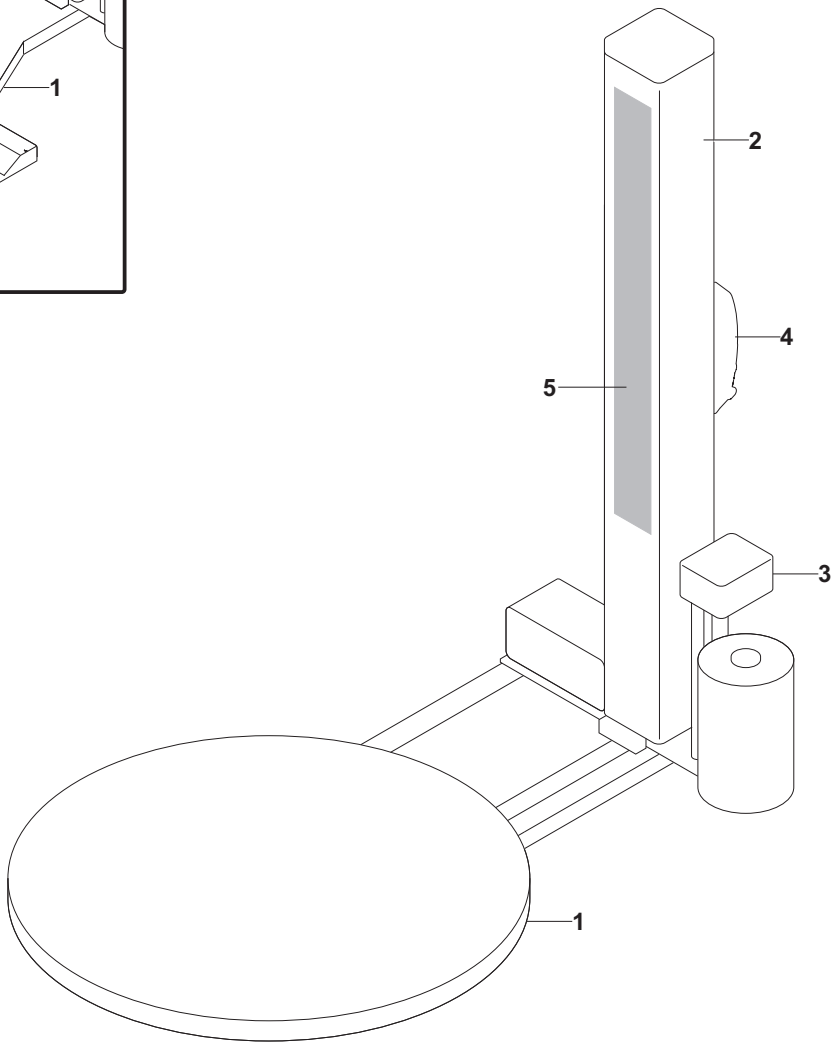

2415330

Rif.	Tav. Tab. Taf.	Descrizione • Description • Bezeichnung • Denomination • Denominazione
1	**A 101/0**	Basamento (Ø=1500mm) - (Portata massima=1200 kg) • Machine base (Ø=1500mm) - (Max. load =1200 kg) • Maschinenbett (Ø=1500mm) - (Ladefähigkeit max=1200 kg) • Machine bâti (Ø=1500mm) - (Capacité de charge maxi=1200 kg) • Base (Ø=1500mm) - (Capacidad máx=1200 kg)
1	**A 102/0**	Basamento (Ø=1500mm) - (Portata massima=2000 kg) • Machine base (Ø=1500mm) - (Max. load =2000 kg) • Maschinenbett (Ø=1500mm) - (Ladefähigkeit max=2000 kg) • Machine bâti (Ø=1500mm) - (Capacité de charge maxi=2000 kg) • Base (Ø=1500mm) - (Capacidad máx=2000 kg)
1	**A 103/0**	Basamento (Ø=1650mm) - (Portata massima=2000 kg) • Machine base (Ø=1650mm) - (Max. load =2000 kg) • Maschinenbett (Ø=1650mm) - (Ladefähigkeit max=2000 kg) • Machine bâti (Ø=1650mm) - (Capacité de charge maxi=2000 kg) • Base (Ø=1650mm) - (Capacidad máx=2000 kg)
1	**A 104/0**	Basamento “TP” (Ø=1500mm) • “TP” Machine base (Ø=1500mm) • Maschinenbett “TP” (Ø=1500mm) • Machine bâti “TP” (Ø=1500mm) • Base “TP” (Ø=1500mm)
1	**A 105/0**	Basamento “TP” (Ø=1650mm) • “TP” Machine base (Ø=1650mm) • Maschinenbett “TP” (Ø=1650mm) • Machine bâti “TP” (Ø=1650mm) • Base “TP” (Ø=1650mm)
2	**B 101/0**	Albero di scorrimento • Slide guide mast • Arbre de coulissement • Schubwelle • Árbol de deslizamiento
3	**C 101/0**	Carrello portabobina "FRD" • Reel holding carriage "FRD" • Spulenhaltewage "FRD" • Chariot porte-bobine "FRD" • Carro portabobina "FRD"
3	**C 102/0**	Carrello portabobina "FRD" per rete • "FRD" reel carriage for mesh • Rollenständer "FRD" für verpackungsnetz • Chariot porte-bobine "FRD" pour filet • Carro portabobina "FRD" para red
3	**C 103/0**	Carrello portabobina "RS" • Reel holding carriage "RS" • Spulenhaltewage "RS" • Chariot porte-bobine "RS" • Carro portabobina "RS"
3	**C 104/0**	Carrello portabobina "PPS" • Reel holding carriage "PPS" • Spulenhaltewage "PPS" • Chariot porte-bobine "PPS" • Carro portabobina "PPS"
3	**C 105/0**	Motorizzazione carrello “PPS” • Carriage motorization “PPS” • Wagenmotorisierung “PPS” • Motorisation du chariot “PPS” • Motorización carro “PPS”
4	**D 101/0**	Quadro elettrico • Electric cabinet • Elektrische Schalttafel • Tableau electrique • Cuadro elecrico
5	**E 101/0**	Gruppo targhe • Plates unit • Plakettengruppe • Groupe plaques • Grupo placas

BASAMENTO (Ø=1500mm) - (Portata massima=1200 kg)

MACHINE BASE (Ø=1500mm) - (Max. load =1200 kg) - MASCHINENBETT (Ø=1500mm) - (Ladefähigkeit max=1200 kg)
MACHINE BÂTI (Ø=1500mm) - (Capacité de charge maxi=1200 kg) - BASE (Ø=1500mm) - (Capacidad máx=1200 kg)

IDM - 24153300100

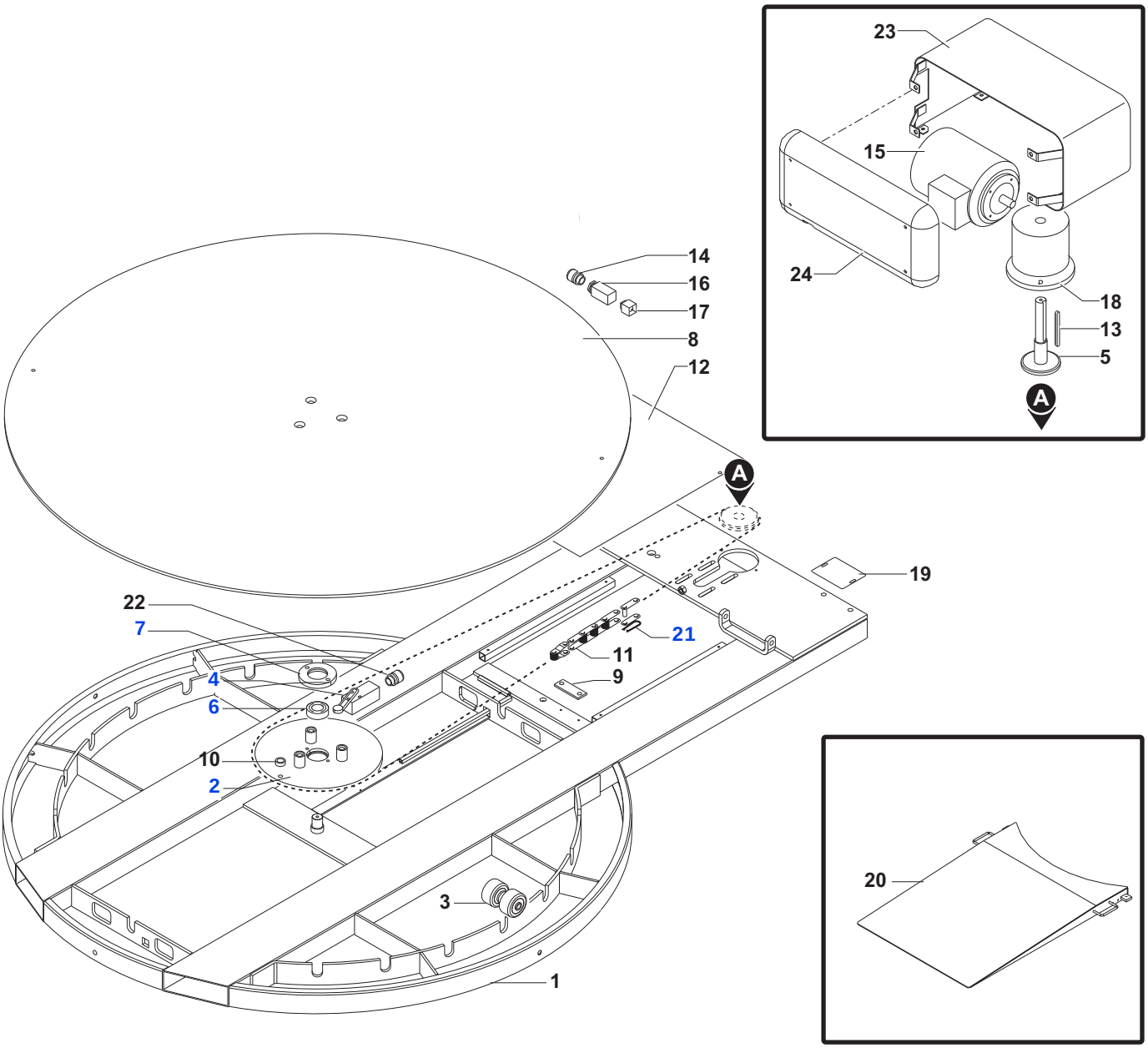

2415330

N.	Cod.	N.	Cod.	N.	Cod.	N.	Cod.
1	3920300283	14	0001304627				
2	4400300000	15	0001330129				
3	2544300028	16	0001357351				
4	0001309639	17	0001353017				
5	3740300371	18	2750300002				
6	0000606110	19	4250301007				
7	4730300005	20	5710300042				
8	5340300300	21	0000602096				
9	0380602003	22	0001304210				
10	0380150094	23	4250300305				
11	0000606790	24	5210300277				
12	4940300677						
13	0000645066						

BASAMENTO (Ø=1500mm) - (Portata massima=2000 kg)

MACHINE BASE (Ø=1500mm) - (Max. load =2000 kg) - MASCHINENBETT (Ø=1500mm) - (Ladefähigkeit max=2000 kg)
MACHINE BÂTI (Ø=1500mm) - (Capacité de charge maxi=2000 kg) - BASE (Ø=1500mm) - (Capacidad máx=2000 kg)

IDM - 24153300200

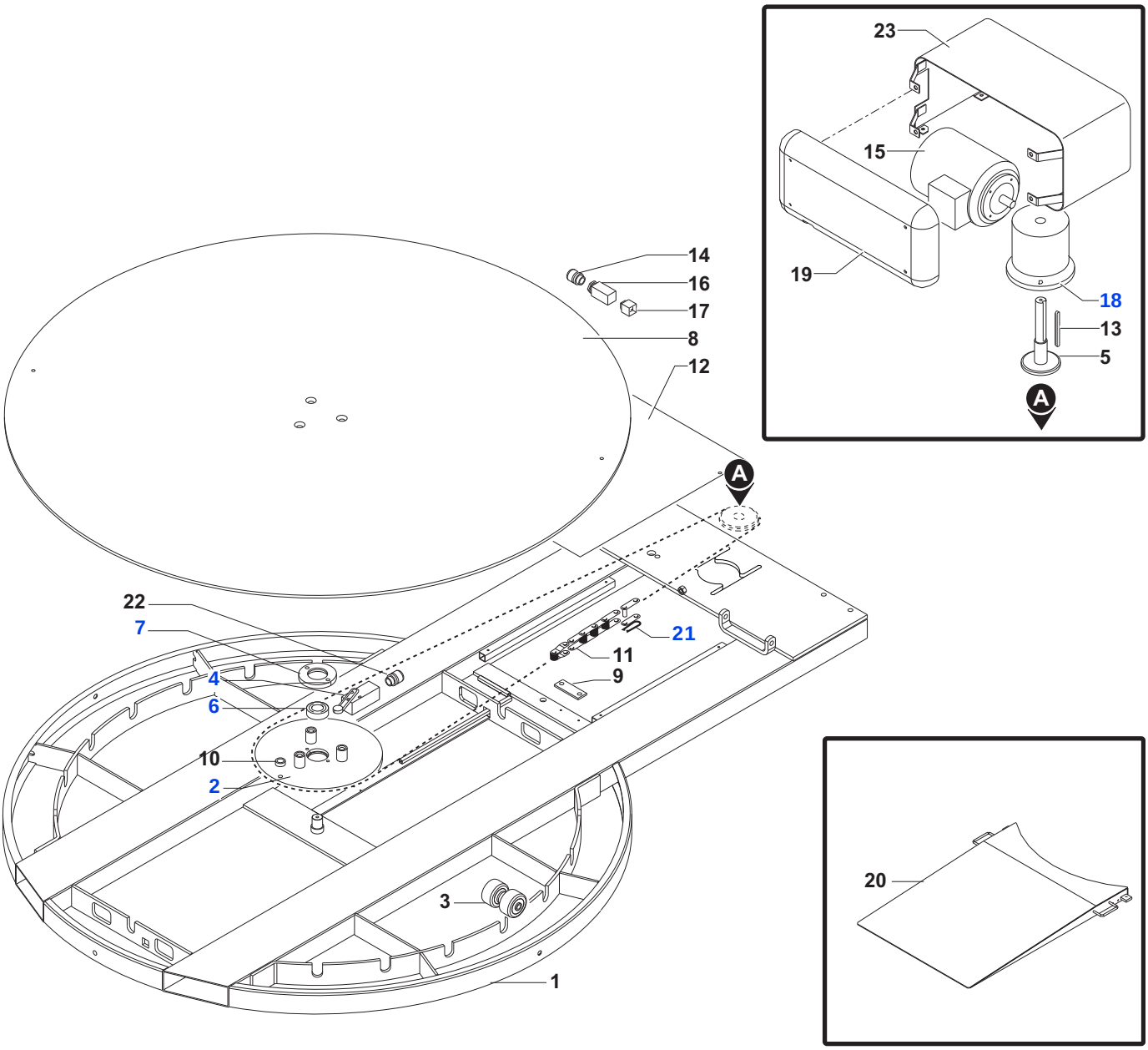

2415330

N.	Cod.	N.	Cod.	N.	Cod.	N.	Cod.
1	3920300226	14	0001304627				
2	4400300000	15	0001339103				
3	2544300028	16	0001357351				
4	0001309639	17	0001353017				
5	3740300313	18	0000640722				
6	0000606110	19	5210300277				
7	4730300005	20	5710300042				
8	5340300283	21	0000602096				
9	0380602003	22	0001304210				
10	0380150094	23	4250300305				
11	0000605998						
12	4940300677						
13	0000645200						

BASAMENTO (Ø=1650mm) - (Portata massima=2000 kg)

MACHINE BASE (Ø=1650mm) - (Max. load =2000 kg) - MASCHINENBETT (Ø=1650mm) - (Ladefähigkeit max=2000 kg)
MACHINE BÂTI (Ø=1650mm) - (Capacité de charge maxi=2000 kg) - BASE (Ø=1650mm) - (Capacidad máx=2000 kg)

IDM - 24153300300

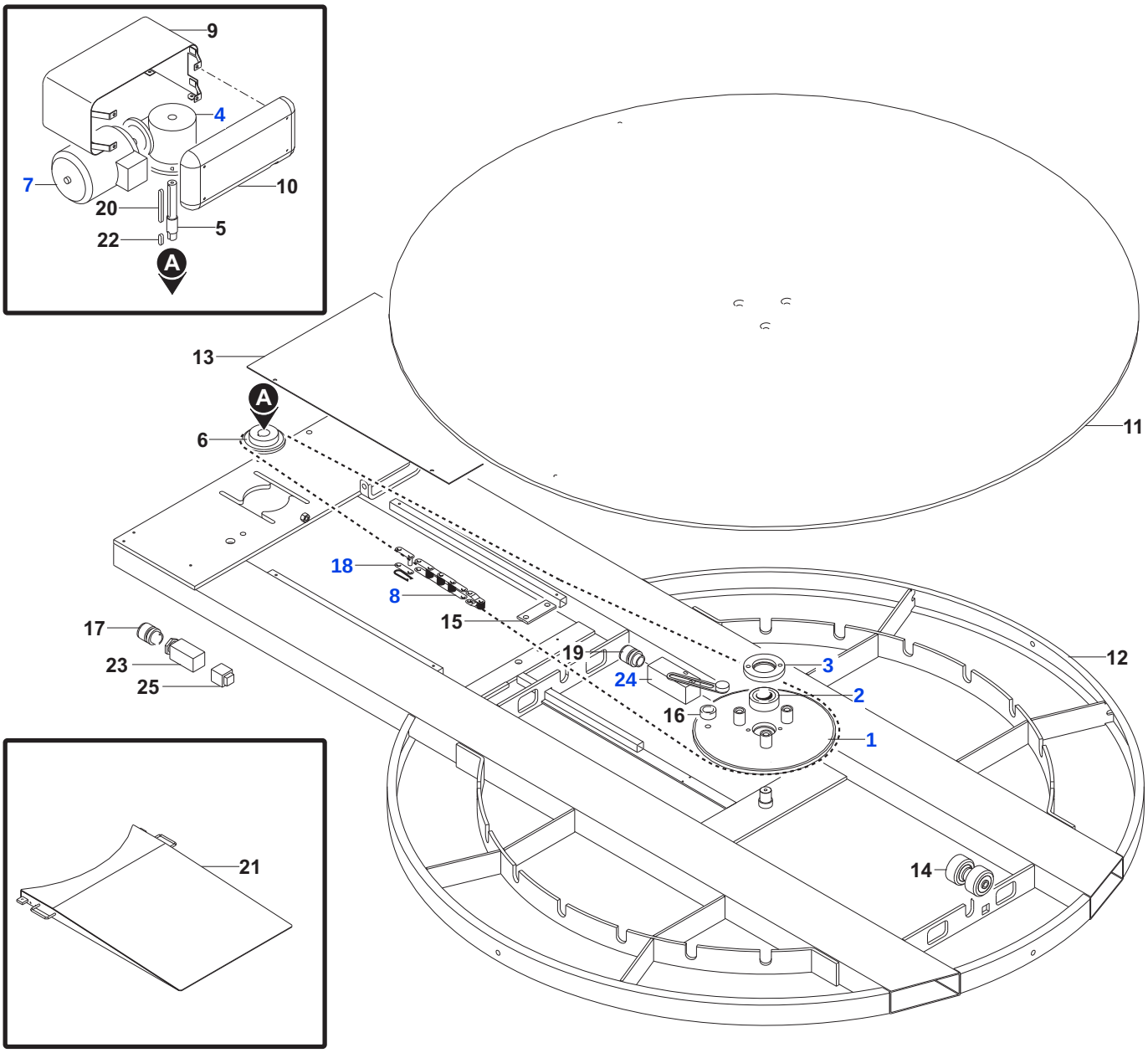

2415330

N.	Cod.	N.	Cod.	N.	Cod.	N.	Cod.
1	4400300000	14	2544300028				
2	0000606110	15	0380602003				
3	4730300005	16	0380150094				
4	0000640722	17	0001304627				
5	3740300318	18	0000602096				
6	0380610413	19	0001304210				
7	0001322316	20	0000645101				
8	0000605999	21	5710300027				
9	4250300305	22	0000645033				
10	5210300277	23	0001357351				
11	5340300075	24	0001309639				
12	3920300227	25	0001353017				
13	4940300186						

BASAMENTO “TP” (Ø=1500mm)

“TP” MACHINE BASE (Ø=1500mm) - MASCHINENBETT “TP” (Ø=1500mm)
MACHINE BÂTI “TP” (Ø=1500mm) - BASE “TP” (Ø=1500mm)

IDM - 24153300400

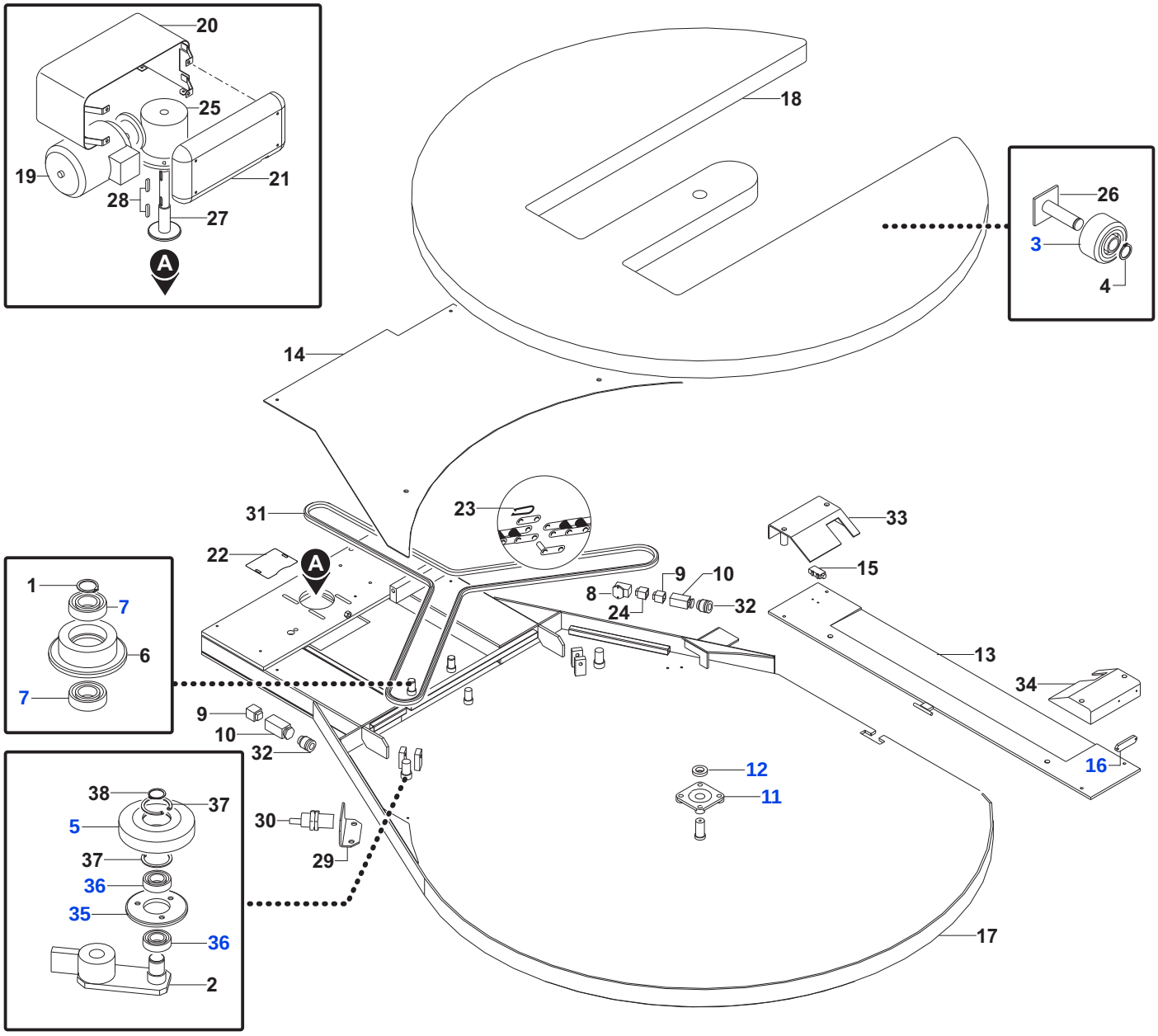

2415330

N.	Cod.	N.	Cod.	N.	Cod.	N.	Cod.
1	0000644268	14	4940300967	27	3740300483		
2	0580794820	15	0001300331	28	0000645033		
3	2544300004	16	0001300332	29	0380794510		
4	0000644263	17	3920300282	30	0001300301		
5	0380710300	18	5340300305	31	0000609804		
6	0380610170	19	0001339103	32	0001304627		
7	0000606100	20	4250300305	33	4250300304		
8	0001357136	21	5210300277	34	4250300303		
9	0001353017	22	4250301007	35	0380730580		
10	0001357351	23	0000602875	36	0000606101		
11	0000613228	24	0001353016	37	0000644048		
12	0000305253	25	2750300003	38	0000644273		
13	4940300184	26	0580581810				

BASAMENTO “TP” (Ø=1650mm)

“TP” MACHINE BASE (Ø=1650mm) - MASCHINENBETT “TP” (Ø=1650mm)
MACHINE BÂTI “TP” (Ø=1650mm) - BASE “TP” (Ø=1650mm)

IDM - 24153300500

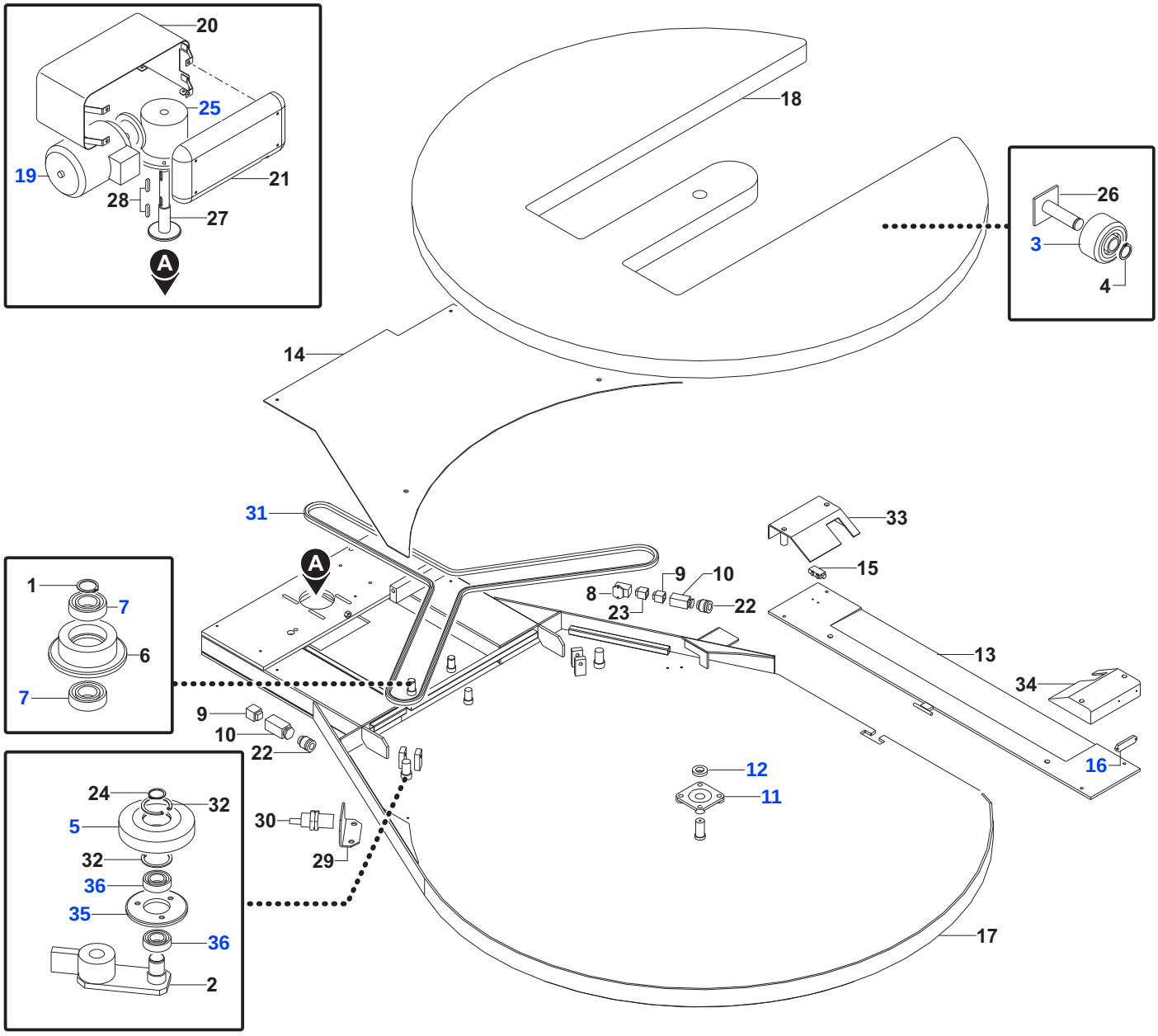

2415330

N.	Cod.	N.	Cod.	N.	Cod.	N.	Cod.
1	0000644268	14	4940300185	27	3740300320		
2	0580794820	15	0001300331	28	0000645033		
3	2544300004	16	0001300332	29	0380794510		
4	0000644263	17	3920300251	30	0001300301		
5	0380710300	18	5340300077	31	0000600335		
6	0380610170	19	0001322316	32	0000644048		
7	0000606100	20	4250300305	33	4250300304		
8	0001357136	21	5210300277	34	4250300303		
9	0001353017	22	0001304627	35	0380730580		
10	0001357351	23	0001353016	36	0000606101		
11	0000613228	24	0000644273				
12	0000305253	25	0000640749				
13	4940300184	26	0580581810				

SLIDE GUIDE MAST - SCHUBWELLE
ARBRE DE COULISSEMENT - ÁRBOL DE DESLIZAMIENTO

IDM - 24153300600

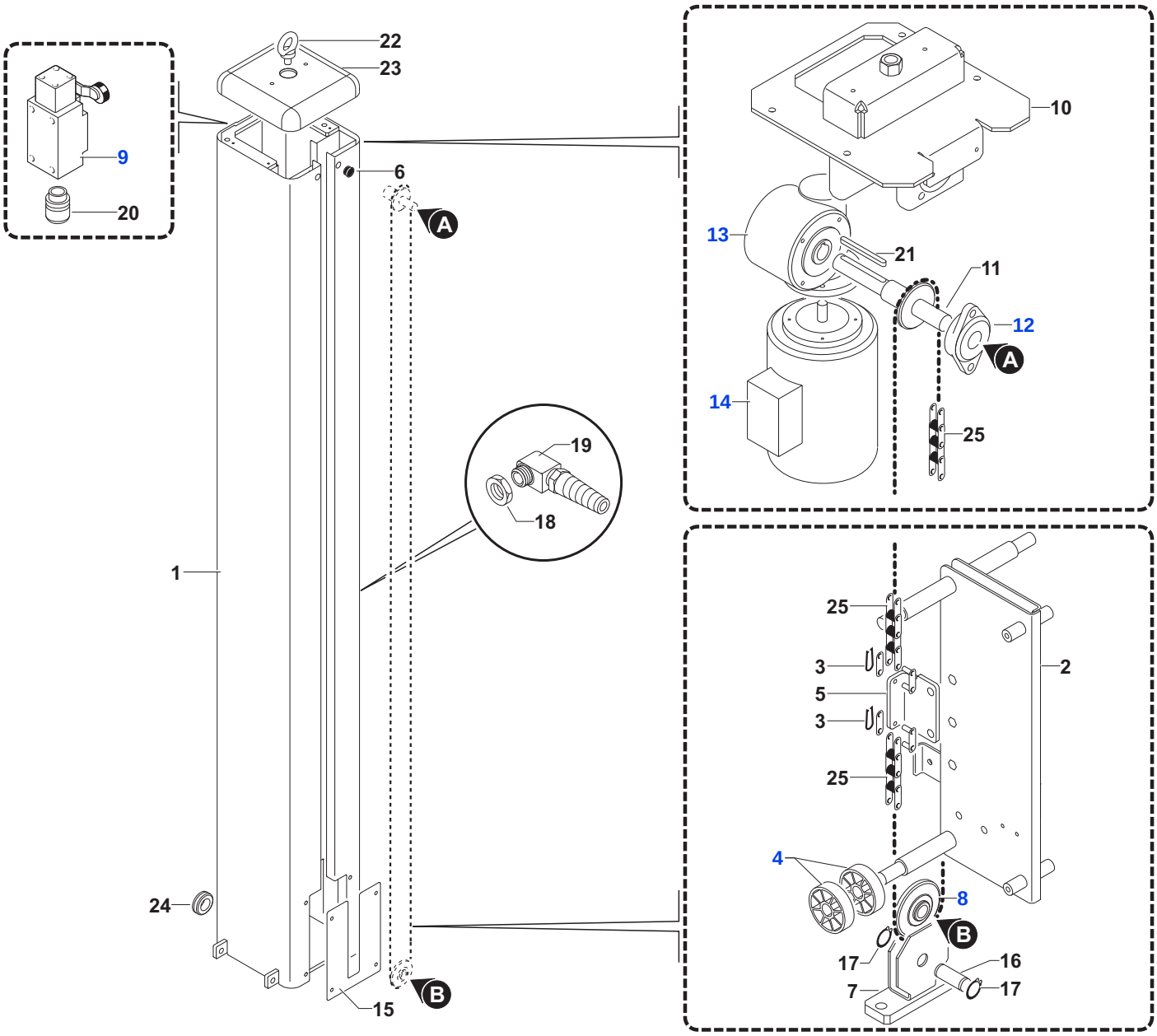

2415330

	N.	Cod.
H=2200	1	4820300556
H=2400	1	4820300565
	2	6040300349
	3	0000602875
	4	2544300000
	5	5830300418
	6	0000640028
	7	6160300027
	8	0000618160
	9	0001309639
	10	5890301344
FRD-RS	11	3740300481
net "FRD"-PPS	11	3740300138

	N.	Cod.
	12	0000613239
FRD-RS	13	2751300010
net "FRD"-PPS	13	0000640972
FRD-RS	14	2212300005
net "FRD"-PPS	14	0001339714
	15	4940300960
	16	0381581750
	17	0000644264
FRD-RS	18	0001301278
PPS	18	0001350583
FRD-RS	19	0890300001
PPS	19	0890300003
	20	0001304210

	N.	Cod.
FRD-RS	21	0000645018
net "FRD"-PPS	21	0000645110
	22	0000630143
	23	4350300064
	24	0001349528
H=2200	25	2480300005
H=2400	25	2480300006

N.	Cod.

CARRELLO PORTABOBINA "FRD"

REEL HOLDING CARRIAGE "FRD" - SPULENHALTEWAGE "FRD"
CHARIOT PORTE-BOBINE "FRD" - CARRO PORTABOBINA "FRD"

IDM - 24153300800

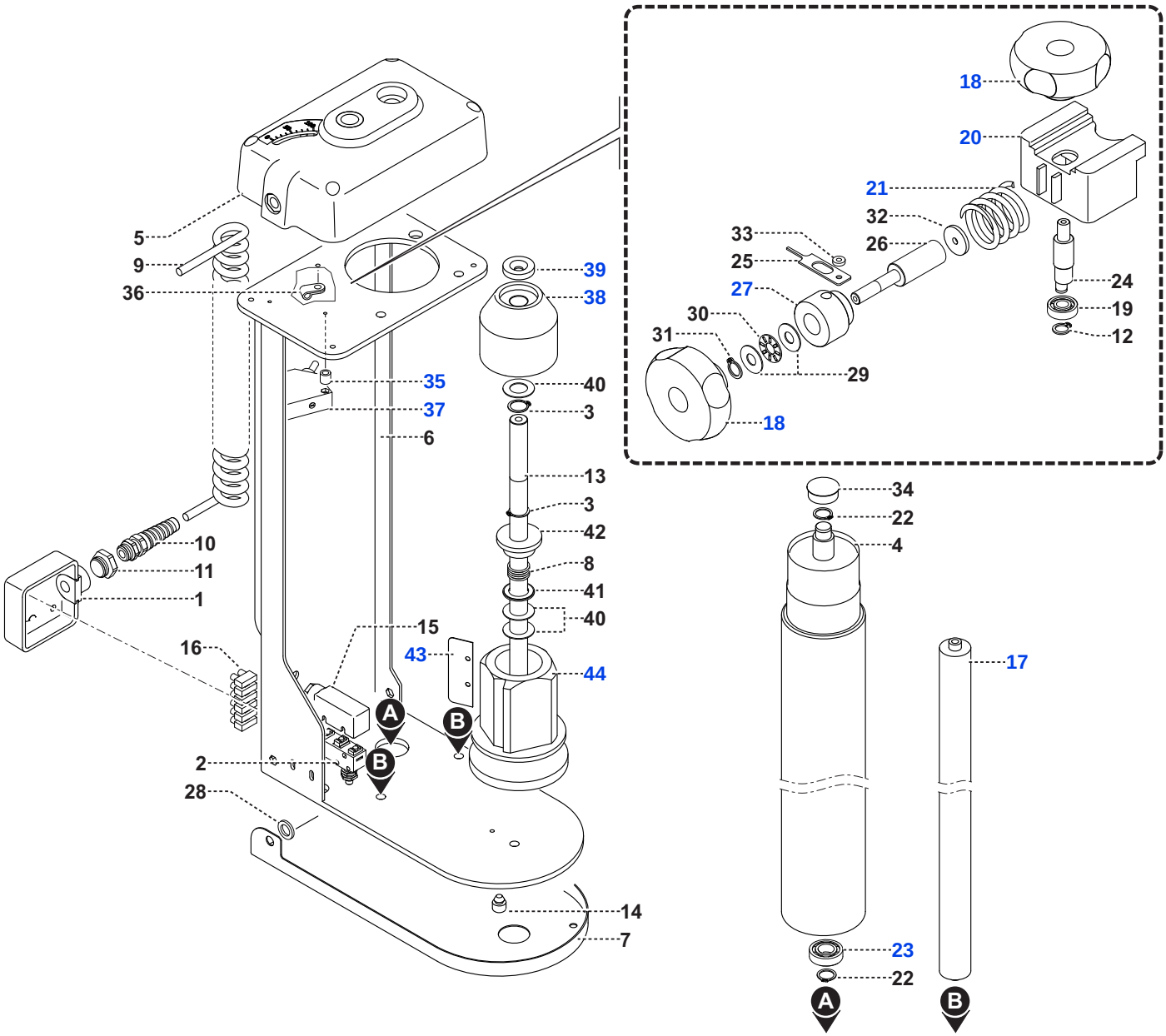

2415330

N.	Cod.	N.	Cod.	N.	Cod.	N.	Cod.
1	4350300094	14	0000636640	27	5090300006	40	0000613044
2	0001310459	15	0001347611	28	0000305216	41	0000613040
3	0000644265	16	0001351790	29	0000613073	42	0380150671
4	5650300249	17	0000641633	30	0000613092	43	0380530554
5	4250300987	18	0000619709	31	0000644258	44	0380540074
6	6040300466	19	0000606233	32	0000305946		
7	4250301080	20	3980300000	33	0000626963		
8	0380530192	21	5121300041	34	0000640023		
9	0742300001	22	0000644263	35	0000626764		
10	0001304628	23	0000606040	36	0001506009		
11	0001908339	24	5270300589	37	0001310154		
12	0000644257	25	5000300051	38	0380150651		
13	3740300000	26	2992300066	39	0000305253		

CARRELLO PORTABOBINA "FRD" PER RETE

"FRD" REEL CARRIAGE FOR MESH - ROLLENSTÄNDER "FRD" FÜR VERPACKUNGSNETZ
CHARIOT PORTE-BOBINE "FRD" POUR FILET - CARRO PORTABOBINA "FRD" PARA RED

IDM - 24153300700

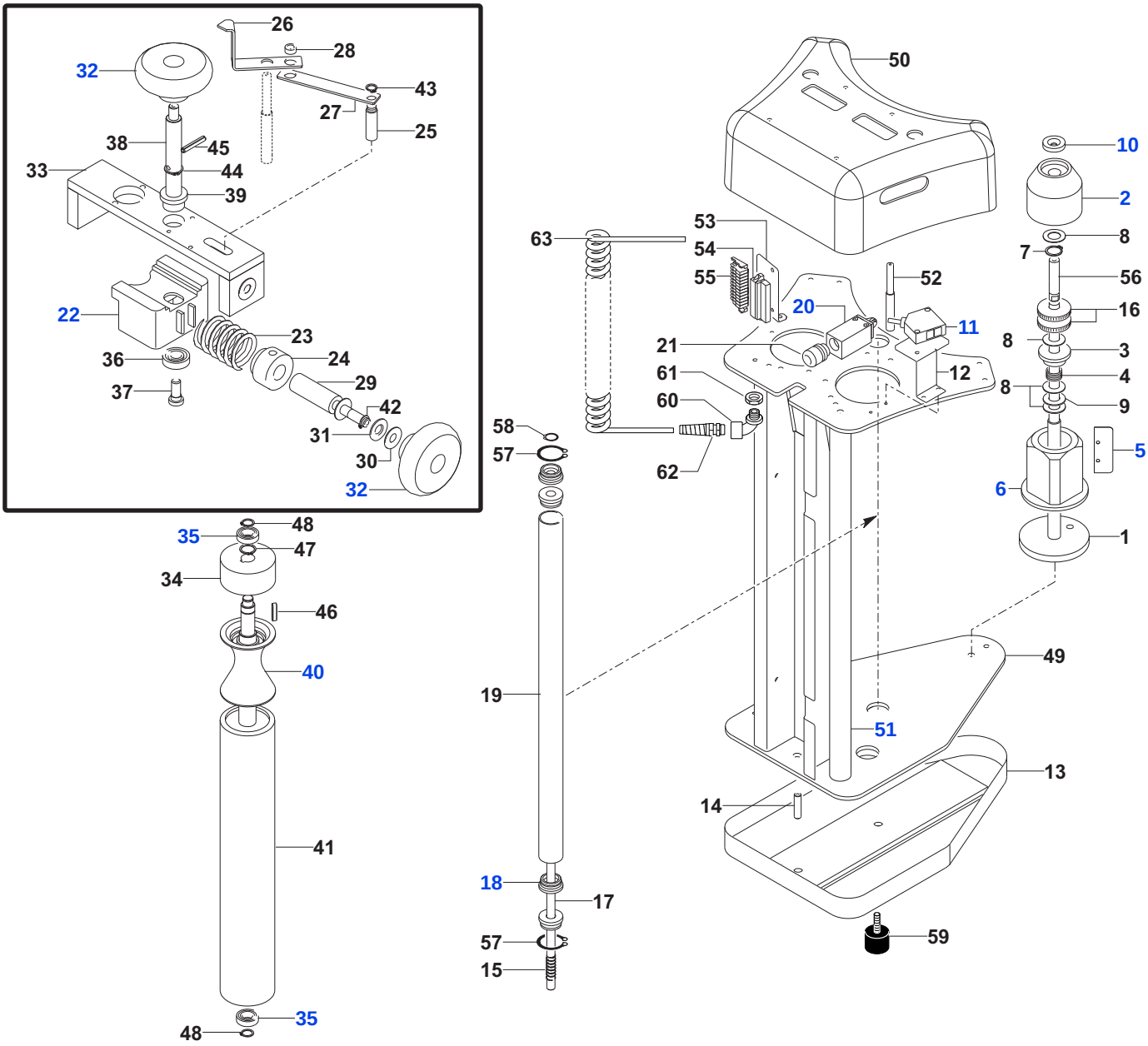

2415330

N.	Cod.	N.	Cod.	N.	Cod.	N.	Cod.
1	5270300498	20	0001309611	39	0000601049	58	0000644260
2	0380150651	21	0001304210	40	4040300007	59	0000624121
3	0000601114	22	3980300000	41	5650300134	60	0000625911
4	0380530115	23	0380530383	42	0000644258	61	0001301278
5	0380530554	24	5090300000	43	0000644256	62	0001304628
6	0380540074	25	5270300057	44	0000644264	63	0742300001
7	0000644265	26	4940300127	45	0000306236		
8	0000613044	27	5000300043	46	0000645059		
9	0000613040	28	0380150561	47	0000644268		
10	0000305253	29	2992300000	48	0000644263		
11	0001310154	30	0000613073	49	6040300474		
12	5830300277	31	0000613092	50	4250300900		
13	4250300901	32	0000619709	51	0000641013		
14	5270300071	33	5330300002	52	5270300540		
15	0380530171	34	5400300003	53	5790300060		
16	0000610082	35	0000606040	54	0001351528		
17	5270300094	36	0000606233	55	0001351419		
18	4040300004	37	2963300000	56	5270300499		
19	2300300011	38	5270300005	57	0000644278		

CARRELLO PORTABOBINA "RS"

REEL HOLDING CARRIAGE "RS" - SPULENHALTEWAGE "RS"
CHARIOT PORTE-BOBINE "RS" - CARRO PORTABOBINA "RS"

IDM - 24153301300

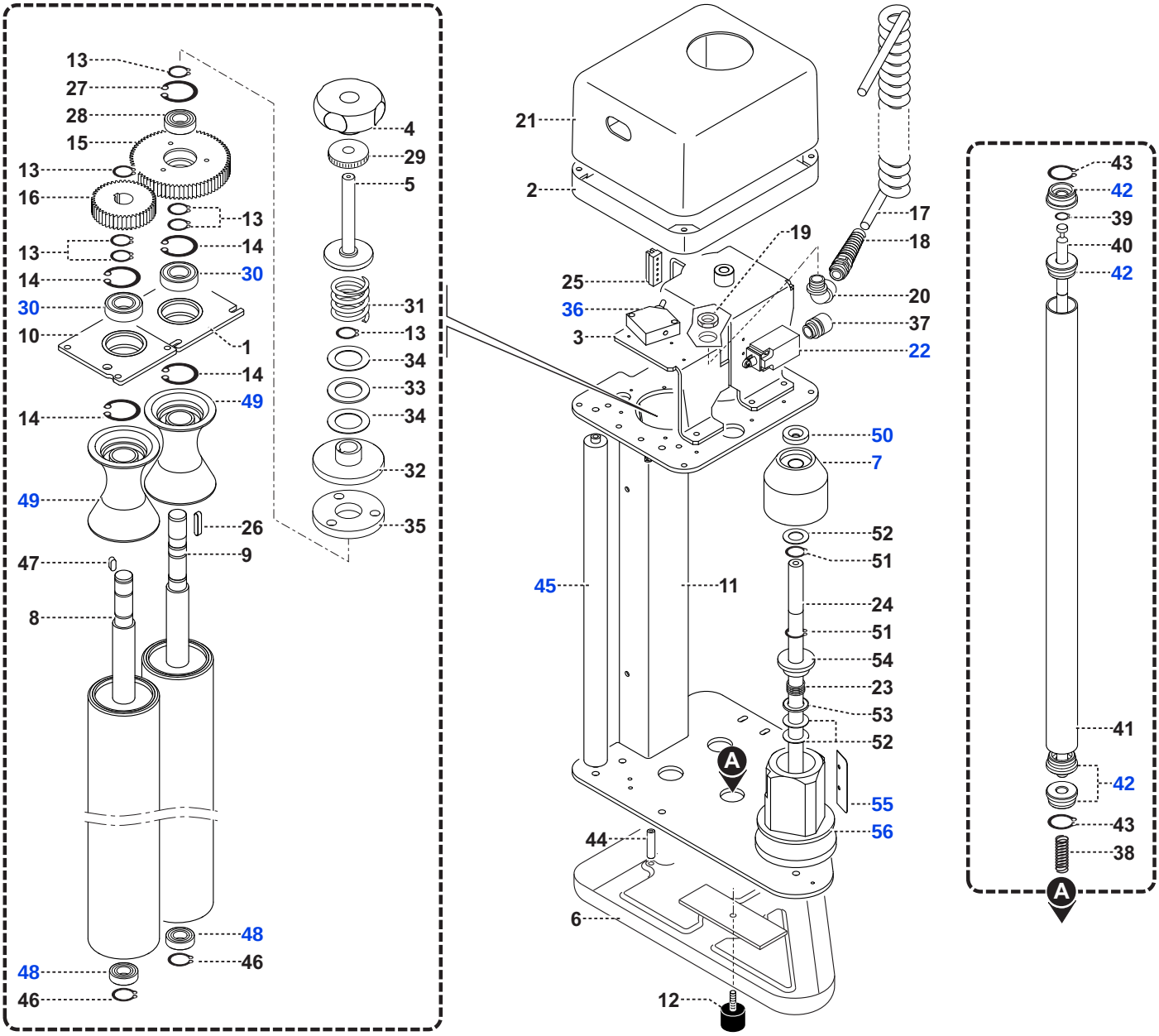

2415330

N.	Cod.	N.	Cod.	N.	Cod.	N.	Cod.
1	5330300538	90% 16	2540300133	35	4520300064	54	0380150671
2	4250301087	17	0742300001	36	0001310154	55	0380530554
3	5830300446	18	0001304628	37	0001304210	56	0380540074
4	0000619600	19	0001301278	38	0380530171		
5	4130300016	20	0000625911	39	0000644260		
6	4250300363	21	4250301088	40	5270300014		
7	0380150651	22	0001309611	41	2300300011		
8	5650300133	23	0380530192	42	4040300004		
9	5650300316	24	3740300000	43	0000644278		
10	5330300402	25	0001351790	44	5270300071		
11	6040300476	26	0000645059	45	0000641013		
12	0000624121	27	0000644038	46	0000644263		
13	0000644268	28	0000606439	47	0000645040		
14	0000644043	29	0000610082	48	0000606040		
30% 15	2540300130	30	0000606100	49	4040300007		
60% 15	2540300129	31	0380530383	50	0000305253		
90% 15	2540300128	32	4520300065	51	0000644265		
30% 16	2540300131	33	0000613033	52	0000613044		
60% 16	2540300132	34	0000613034	53	0000613040		

CARRELLO PORTABOBINA "PPS"

REEL HOLDING CARRIAGE "PPS" - SPULENHALTEWAGE "PPS"
CHARIOT PORTE-BOBINE "PPS" - CARRO PORTABOBINA "PPS"

IDM - 24153301000

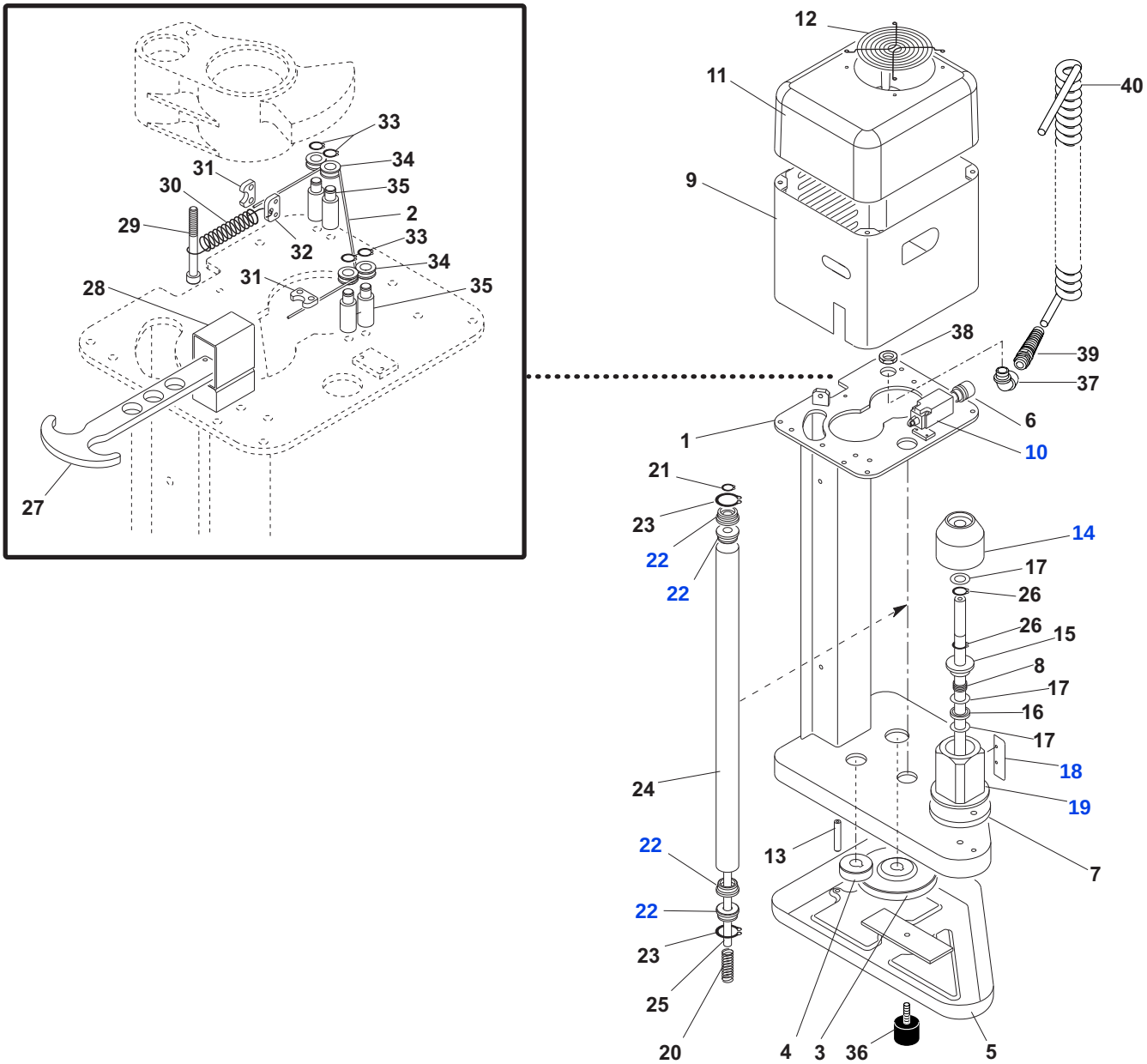

2415330

	N.	Cod.		N.	Cod.		N.	Cod.		N.	Cod.
	1	6040300475		10	0001309611		23	0000644278		34	4820300462
	2	4640300000		11	4250300928		24	2300300072		35	5270300568
PPS 150%	3	2540300091		12	0000639002		25	5270300578		36	0000624121
PPS 200%	3	2540300093		13	5270300482		26	0000644265		37	0000629495
PPS 250%	3	2540300087		14	0380150651		27	5000300050		38	0001350583
PPS 150%	4	2540300092		15	0380150671		28	5890301049		39	0890300002
PPS 200%	4	2540300094		16	0000613040		29	0000309190		40	0742300002
PPS 250%	4	2540300088		17	0000613044	F=107N	30	5120300029			
	5	4250300363		18	0380530554	F=214N	30	5120300030			
	6	0001304210		19	0380540074	F=321N	30	5120300031			
	7	3740300000		20	0380530171		31	5150300007			
	8	0380530192		21	0000644260		32	5330300450			
	9	4250300970		22	4040300004		33	0000644256			

CARRIAGE MOTORIZATION “PPS” - WAGENMOTORISIERUNG “PPS”
MOTORISATION DU CHARIOT “PPS” - MOTORIZACIÓN CARRO “PPS”

IDM - 24153301100

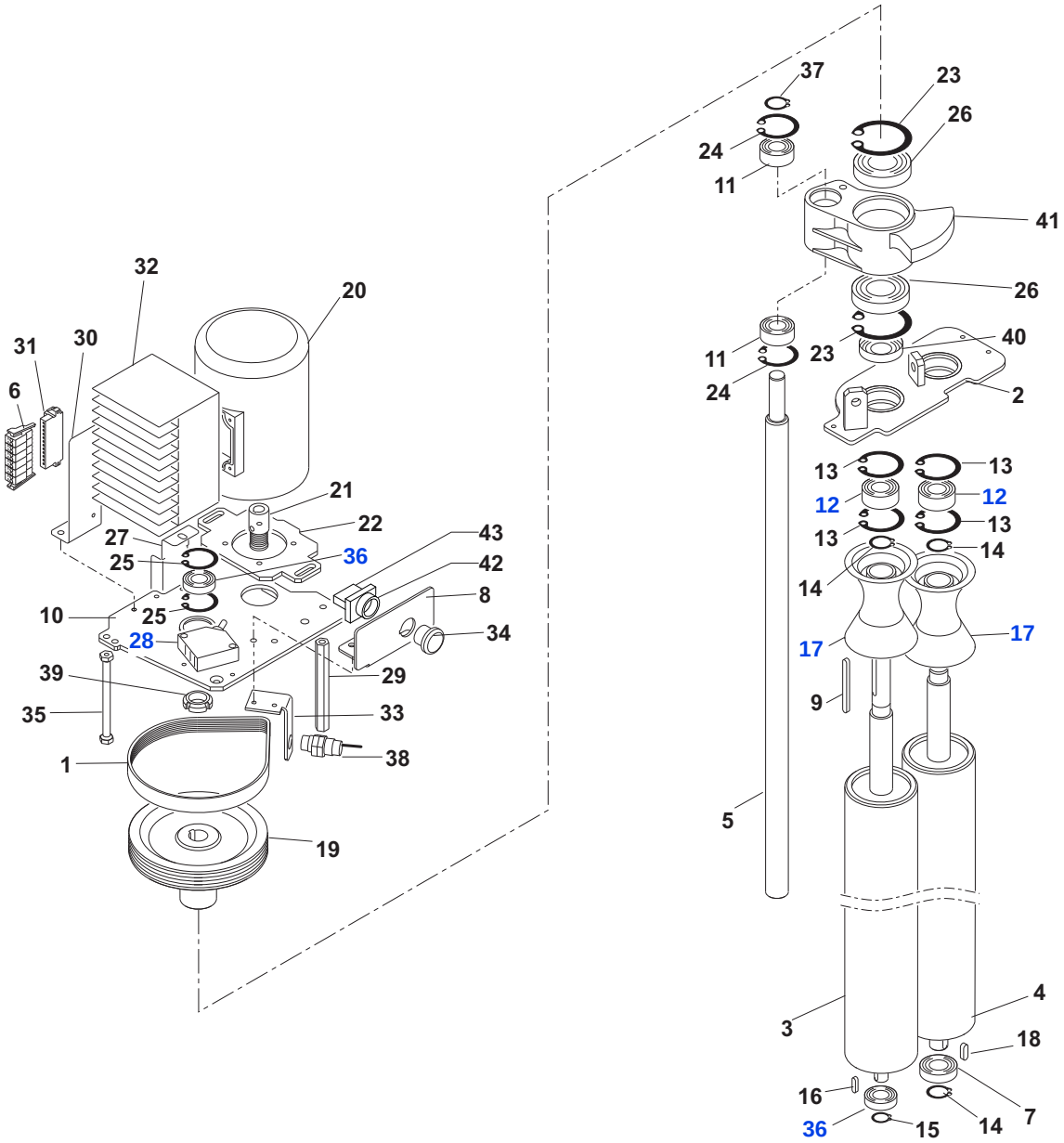

2415330

N.	Cod.	N.	Cod.	N.	Cod.	N.	Cod.
1	0000604812	14	0000644268	27	4250300969	40	5590300023
2	5330300462	15	0000644263	28	0001310154	41	3950300054
3	5650300230	16	0000645063	29	4550300202	42	0001300700
4	5650300219	17	4040300007	30	5790300025	43	0001300024
5	5651300223	18	0000645184	31	0001351537		
6	0001351538	19	5400300076	32	1430300114		
7	0000606439	20	2212300005	33	5830300286		
8	5890301067	21	5400300077	34	0001300762		
9	0000645018	22	5330300453	35	4550300213		
10	5330300452	23	0000644062	36	0000606040		
11	0000606045	24	0000644036	37	0000644265		
12	0000606100	25	0000644033	38	0001309314		
13	0000644043	26	0000606446	39	0000301849		

SWITCHBOARD - SCHALTSCHRANK
TABLEAU ÉLECTRIQUE - TABLERO ELÉCTRICO

IDM - 24153301200

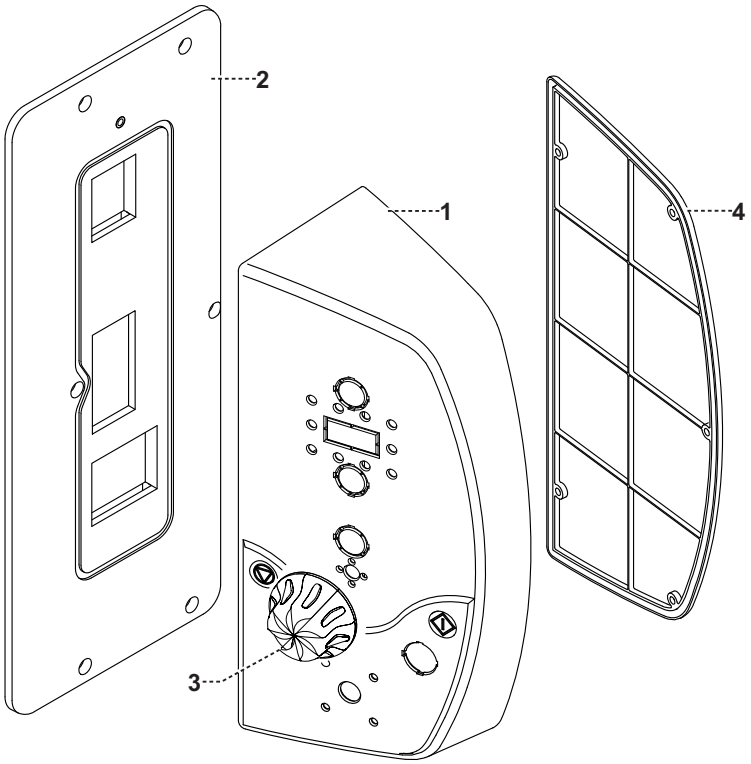

Modello macchina (Serie Ecoplat)
Machine type (Ecoplat Series)
✱ Maschinenmodell (Serie Ecoplat)
Modèle machine (Série Ecoplat)
Modelo màquina (Serie Ecoplat)

2415330

N.	Cod.	N.	Cod.	N.	Cod.	N.	Cod.
1	4280300133						
2	5330300533						
✱ 3	6220300017						
4	4350300092						

PLATES UNIT - PLAKETTENGRUPPE
GROUPE PLAQUES - GRUPO PLACAS

IDM - 24153301400

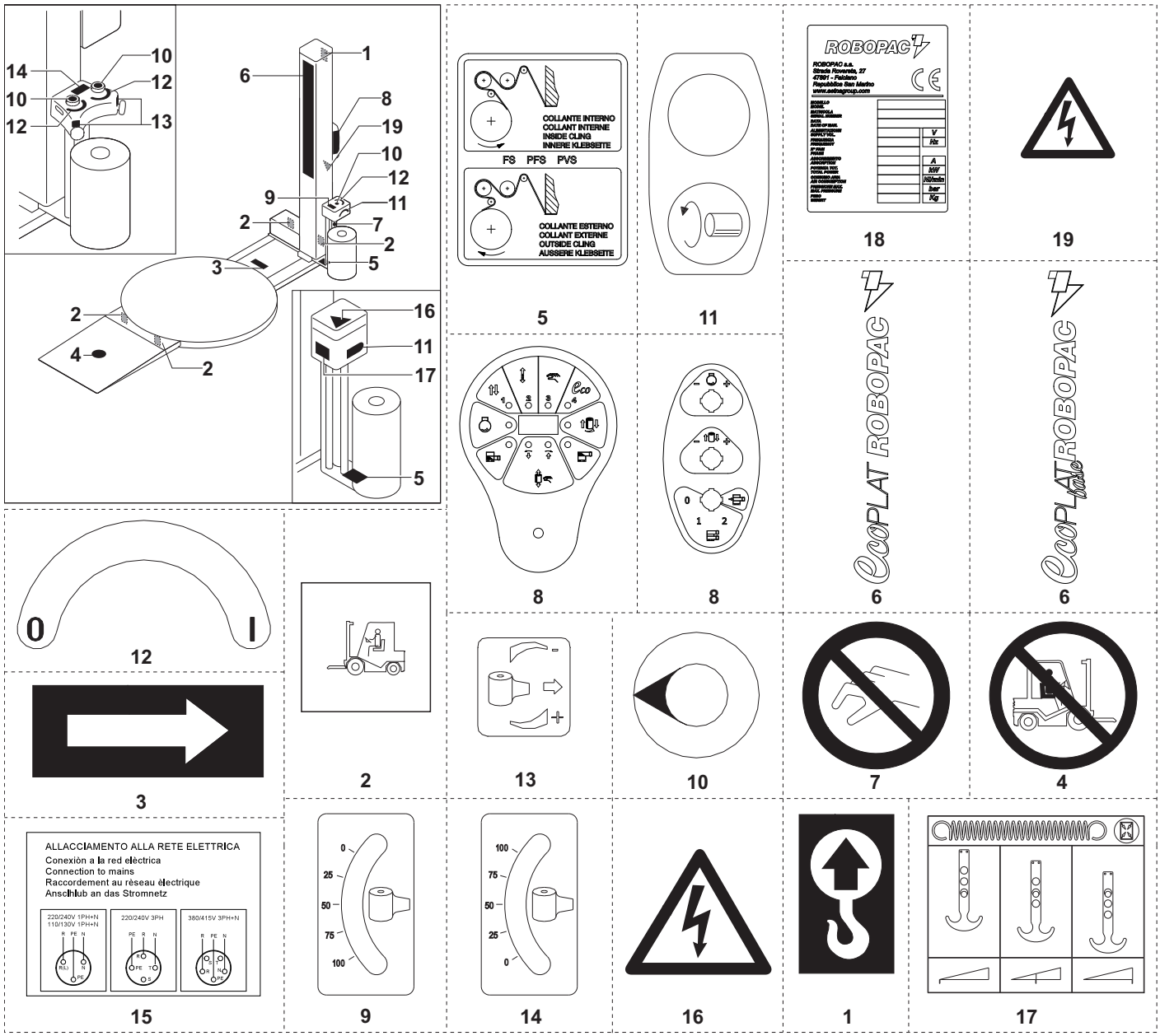

Modello macchina (Serie Ecoplat)
Machine type (Ecoplat Series)
Maschinenmodell (Serie Ecoplat)
Modèle machine (Série Ecoplat)
Modelo màquina (Serie Ecoplat)

Modello macchina (Ecoplat base)
Machine type (Ecoplat base)
Maschinenmodell (Ecoplat base)
Modèle machine (Ecoplat base)
Modelo màquina (Ecoplat base)

2415330

N.	Cod.	N.	Cod.	N.	Cod.	N.	Cod.
1	5920300100	12	5920300137				
2	5920300101	13	5920300483				
3	0380810270	14	5920300482				
4	5920300138	15	5920300428				
5	5920300103	16	0381810287				
* 6	5920300618	17	5920300523				
* 6	5920300617	18	0380810510				
7	5920300200	19	5920300225				
* 8	5920300616						
* 8	5920300615						
9	0380810443						
10	5920300139						
11	5920300136						

SCHEDA DI ORDINAZIONE PARTI DI RICAMBIO

SPARE PARTS ORDERING CARD - BESTELLSCHEIN FUER ERSATZEILE
FICHE DE COMMANDE DES PIECES DE RECHANGE - FICHA DE PEDIDO DE REPUESTOS

Modello
Model .....
Modell
Modèle .....
Modelo

Matricola n.
Serial number .....
Seriennumber
N. d'identification .....
Matricula n.

Data ordine
Order date .....
Dafum
Date .....
Fecha pedido

Mezzo di spedizione
Means of transportation .....
Versandsart
Moyen d'expedition .....
Medio de expedición

Mittente
Sender .....
Absender
Expediteur .....
Remitente
.....
.....
.....

Agente
Agent .....
Vertrerer
Representat .....
Agente
.....
.....
.....

N. tavola Base table - Tafel nr. Nome de tebol - Nombre tavole	N. Pos. Pos. No - Pos. Nr N. Pos. - Pos. Nr.	Codice Code - Kode Code - Còdigo	Qnt. Qty. - Menge Q.te - Cant	Denominazione (Optional) Description - Bezeichnung (Optional) Denomination - Denominación (Optional)

Per richieste e ordinazioni, rivolgersi all'agente di zona o direttamente a:
For any enquiry or order, apply to the area agent or directly to: - Bitte wenden Sie Sich bei Anfragen und Bestellungen an den fuer Ihr Gebiet zustaendigen Vertreren ider direkt an:
En cas de commandes ou de demandes de renseignements veuilles vous adresser à notre Représentat de zone ou directement à: - Para solicitudes y pedidos, contactar el agente de zona o directamente:

ROBOPAC S.A.
Strada Rovereta, 27
47891 FALCIANO E-6 • Repubblica S.Marino (RSM)
Tel. 0549 (international ++378) 910511 • Fax. 0549/908549-905946
Tlx. 393 ROBOPAC SO
http ://www.aetnagroup.com

UTILIZZARE LA FOTOCOPIA DELLA SCHEDA PER I VOSTRI ORDINI - WHEN ORDERING PLEASE USE A FORM PHOTOCOPY - FÜRBESTELLUNGEN BITTE FOTOKOPIE DES FORMULARS VERWENDEN - UTILISER LA PHOTOCOPIE DE LA FICHE POUR VOS COMMANDES DE PIECES DETACHEES - PARA SUS LES ROGAMOS UTILICEN COPIA DE LA FICHA